深圳市拓捷电子有限公司
SHENZHEN TUOJIE ELECTRONIC CO.,LTD.

产品规格书

产品型号:15EDGKA

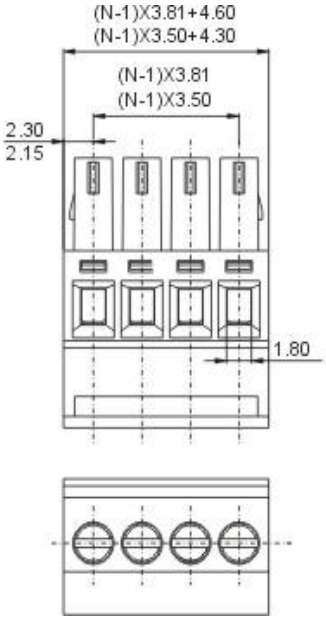

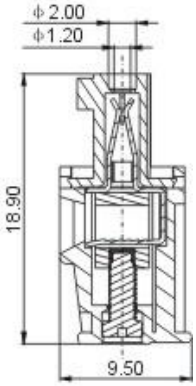

使用材质		
绝缘塑件	PA66，UL94V-0	
端子材料	黄铜，镀镍	
触点材料	磷青铜	
螺　丝	M2,钢,镀Cr3+钝化彩锌	
电气性能		
参考标准	UL	IEC
额定电压	300V	250V
额定电流	8A	10A
线径范围	28-16AWG	0.5-1.5mm2
耐电压	AC2000V / 1 Min	
绝缘电阻	5000MΩ / 1000V	
接触电阻	20 MΩ	
机械性能		
温度范围	-40℃~+105℃	
瞬时温度	+250℃，5秒	
剥线长度	7 mm	
扭　矩	0.2Nm(1.7Lb-In.)	
位　数	2P-24P	
间　距	3.5mm　3.81mm	

产品订购指南:

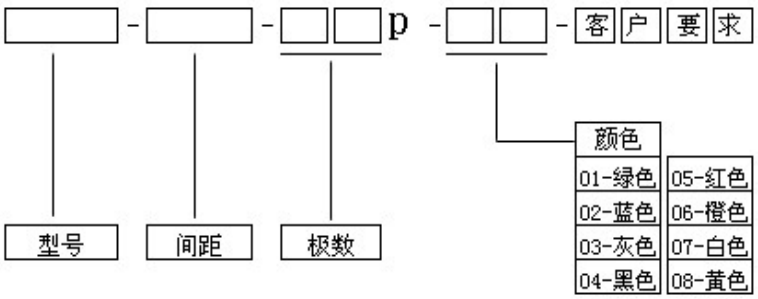

TEL: 86-755-29813800 29813803 FAX: 86-755-29813962
http://www.sztj168.com/